De Knor

november 1996 **Jaargang 1 Nummer 6**

Een record aantal bezoekers bij optredens van Rotjeknor

Het succes van vorig jaar in Het Land van Ooit werd dit jaar nog eens overtroffen. Een record aantal bezoekers bezocht de voorstellingen van de B- en de C-groep van Circus Rotjeknor. Vanwege de enorme belangstelling was de circustent met plaats voor 900 toeschouwers, tweemaal tot de nok toe gevuld.

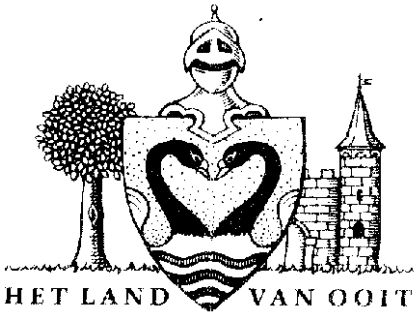

Mathilde:
Ik vond het heel leuk met Circus Rotjeknor. Ik vond het heel erg spannend vooral omdat iedereen zei dat alle kaartjes uitverkocht waren en dat er zelfs mensen op de grond zaten. Toen ik in de auto zat en naar huis moest toen dacht ik gelukkig is alles goed afgelopen.

Tessa:
Omdat ik van circus hou, dacht ik dan ga ik naar toch op Circus Rotjeknor. Nou, na een jaar op de wachtlijst staan, kon ik erop. Ik vind het wel moeilijk maar als je goed oefent lukt het best. Ik vind het heel erg leuk en ik zou er niet af willen. Ik vond het leuk om eraan mee te doen. Ik vond het goed gaan. Ik was niet zo zenuwachtig. Een tante en een oom en een neefje wilden komen kijken maar de tent was vol. Dat vond ik erg jammer.

Geert:
De eerste keer optreden is niet niks. Behalve dat het jongleren nog niet echt makkelijk gaat, zitten er ook nog eens 900 mensen naar je te kijken. Dat maakt het erg spannend, maar achteraf ook leuk. Daarbij was ik nog maar één keer in Het Land van Ooit geweest. Verder heb ik een leuke dag gehad.

Renee:
We gingen met de bus naar Het Land van Ooit. Het was een uur rijden. Toen we aankwamen was het hek dicht. Peter klom over het hek. Toen kwam er iemand het hek open doen. We gingen met een optocht naar de tent. Toen mocht je in het park rondlopen. Ik ging met Floor, Suzan en Leonie op weg. Het was heel saai en eerst kwamen we bij DE LACHENDE BILLETJES. We gingen naar binnen en het bleek een baby-verschoon-zaaltje te zijn. Toen kwamen we bij een atraksie maar daar moest je 1 meter 60 voor zijn. Dus dat had ook geen nut. Daarom gingen we maar verder, toen kwamen we bij iets en daar moest je over het water. Dat kon dus ook niet want als je in het water viel dan was je nat met het optreden. Toen kwamen we bij een soort oerwoud. Dat was een soort weggetje met bomen aan de kant. Toen gingen we maar naar de C-groep kijken die aan het oefenen was. Daarna gingen we optreden. Het was helemaal vol. Ik was aan het begin muzikant en ik deed mee met jongleren, ballopen en eenwieleren.

Een nieuw rek voor het koorddansen!!!

De artiesten van Circus Rotjeknor zoeken het steeds hogerop. Toen ze nog pas op circus zaten was het al een hele kunst om te leren koorddansen. Met z'n drieën aan de stok naar de overkant was een hele prestatie. Later moest het spannender, met enge muziek. Daarna ging ook het rek omhoog. Het kwam op vijf blokken te staan en het draad had een hoogte van 1 meter. Omdat ook steeds meer artiesten nu ook 'los' over de draad kunnen lopen, werd het tijd voor een speciaal rek. Een enkele draad op een hoogte van

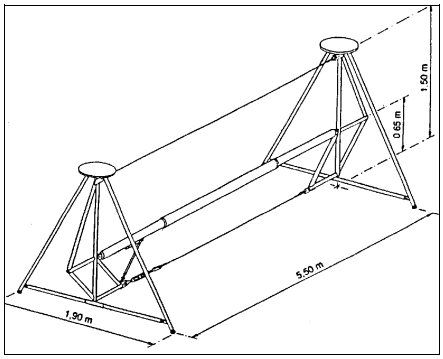

1,50 meter. Het rek kan op zichzelf staan. Het kan hiedoor dan ook op alle plekken gebruikt worden.

Heb je ook iets leuks meegemaakt met circus? Heb je iemand ontmoet of ben je bij een circus op bezoek geweest, schrijf het op. Als je de tekst inlevert bij Petra of Johan maak je kans dat het terecht komt in **'De Knor'**.

verder... **Johan Both ontvangt diploma**
1997 jubileumjaar!

AGENDA

De komende weken zijn er een aantal veranderingen in de lessen. Dit komt door sint en kerst. De wijzigingen zijn niet voor iedere groep eender, dus let goed op!

Vanwege **Sinterklaas**:
A-groep en B-groep:
→geen les op zaterdag:
30 november

C-groep:
→les op vrijdag 18.30 - 20.30 uur:
22 en 29 november
→geen les op zaterdag:
23, 30 november en 7 december

Vanwege **kerstvakantie**:
A-, B- en C-groep:
→geen les op zaterdag:
21 en 28 december

In het **nieuwe jaar:**
zaterdag, 4 januari:
Gewone lessen.

zaterdag, 11 januari:
Presentatie A-groep,
Generale B- en C-groep.

vrijdag 17 en zaterdag 18 januari:
Voorstellingen B- en C-groep

En dan **verder** nog:
zondag, 8 december:
Jeugdcircusfestival in Groningen

Om te weten

Vragen? Bel Petra Goudappel, **015 - 2628547**.
Dit nummer is voor artiesten van Circus Rotjeknor!!! Voor nieuwe aanmeldingen en informatie over circusprojecten e.d. wordt nog steeds gebeld naar Johan Both, **010 - 4519165**.

Het post-adres blijft nog altijd:
Stichting Circus Rotjeknor
Luipaardstraat 1

Het jongleerballetje

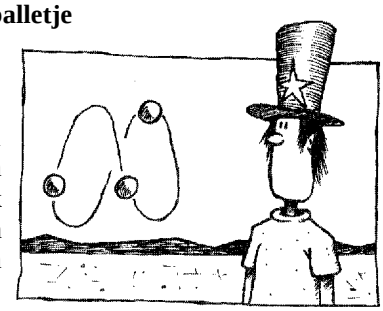

In zomaar een jongleerballetjesfabriek, zomaar ergens in Nederland was iedereen druk bezig. Ze maakten jongleerballetjes. Als de machines niet zoveel lawaai hadden gemaakt en je had goed geluisterd, had je een stukje stof horen roepen. Het riep:"Oh, ben ik dit nou, hoe zie ik eruit, wat zal ik worden en voelen jullie ook zo heerlijk?" Het werd aan andere stukjes vastgeplakt en opgevuld met vulsel. Toen begon het ook aan andere stukjes vragen te stellen. Het vroeg:"Horen jullie ook bij mij, weten jullie hoe ik eruit zie en wat zijn we?" Maar de andere stukjes zeiden niets. Ze hoorden hem ook niet. Zij waren gewone stukjes en het ene stukje was héééél bijzonder. En het werd ook een heel bijzonder jongleerballetje. Het jongleerballetje had altijd al wereldreiziger willen zijn en besloot dit ook te worden. Maar hij werd in een doos gestopt en zo door elkaar geschud dat hij bewusteloos werd. Een paar dagen later werd hij weer wakker, hij lag op de toonbank en werd afgerekend. Hij rolde snel weg, op wereldreis, de wereld in.....

Dit verhaal werd bedacht door Annemieke (C-groep) en wordt vervolgd door Clara.

Jubileum

De eerste les van Circus Rotjeknor vond dan wel plaats in maart 1993, de stichting werd opgericht op 6 oktober 1992. In oktober 1997 is dat dus 5 jaar geleden, en mooie reden om 1997 uit te roepen tot jubileumjaar. Het plan is er om in de herfstvakantie een feestweek te houden met allerlei circusactiviteiten. Circus Rotjeknor gaat nu al op zoek naar mensen die plaats willen nemen in de **feestcommissie.** Belangstellenden kunnen contact opnemen met Petra Goudappel.
Ook voor andere klussen, zoals het maken van kleding of het inrichten van de zaal bij voorstellingen, zoekt het circus mensen die het leuk vinden erbij te helpen. Laat het weten!

Parkeren op zaterdag

Helaas komt het te vaak voor dat de parkeerplaats zo vol staat dat het problemen oplevert. Je kan er dan met de auto niet meer op, of erger nog, er niet meer af. De parkeerplaats is in principe bedoeld voor de docenten van de Ichthushogeschool. Het gebruik van de parkeerplaats door circusouders moet zoveel mogelijk beperkt worden. Het brengen en ophalen van de circuskinderen zal vaker op de fiets of met het openbaar vervoer moeten. Dit om problemen op de parkeerplaats te voorkomen.

Johan Both ontvangt diploma

Na jarenlang circuslessen geven aan honderden kinderen heeft Johan Both op 25 oktober 1996 een diploma gekregen. Hij is nu benoembaar als docent drama in de specialisatie circus.
Omdat er het vak circusdocent nog steeds niet bestaat, zijn er een aantal docenten, onder wie Johan Both, die een zogeheten benoembaarheidsverklaring hebben aangevraagd voor het vak drama. Hierdoor kunnen deze docenten benoemd worden door culturele instellingen zoals de SKVR in Rotterdam. Nu was Johan Both al jaren bekwaam in het circusvak, maar Sinds kort met een officieel papiertje. Waarschijnlijk zal binnen een enkel jaar het vak circusdocent bestaan. Dit zal naast docenten voor muziek, dans, beeldende vorming, drama e.d. een plek krijgen binnen de kunstzinnige vorming.

De volgende Knor komt uit in het nieuwe jaar, op 4 januari 1997 (het jubileum-jaar).