De Knor

Mei 1998 **Jaargang 3 Nummer 3**

Hoogtepunten in Hillesluis

Het is begonnen op Heijplaat en sindsdien geeft Circus Rotjeknor jaarlijks met koninginnedag een circusoptreden op 'Zuid'. Dit jaar was de Circusgroep van Circus Rotjeknor actief in Hillesluis.

Geslaagd

De koninginnedagoptredens van Circus Rotjeknor zijn telkens voorstellingen in de open lucht. Het is altijd spannend wat voor weer het zal zijn. Ook is spannend wat het publiek er van zal vinden, want als het niet interessant is kunnen mensen gewoon weglopen. Jongleren is lastiger omdat het waait en fietsen is lastig omdat de ondergrond meestal niet zo vlak is. Het is voor de jeugdige artiesten altijd extra je best doen. Het weer zat dit jaar niet zo mee. Het bleef nog net droog en het was fris. Ondanks de toch wat lastige omstandigheden slaagde de Circusgroep erin om een geslaagd optreden te geven. De belangstelling op het Brabantseplein was bijzonder groot.

Alles onder controle



"Eindelijk was het zover, 30 april. Na veel gestunt met omleidingen kwamen we eindelijk op de optreedplek. Het Brabantse Plein. We konden de muziek al van verre horen. Het optreden begon. Op een paar kleine foutjes na, ging alles perfect. En gelukkig werd mijn hoedje toch nog gevonden. We gingen weer omkleden met een enorme sigarenstank. Kwam het door mijn sigaar? Op de terugweg met tram 20 kwamen we een paar jongens tegen die een beetje ritmisch op de ruiten en stoelen zaten te tikken. En op een gegeven moment begonnen ze ook te zingen; "Alles onder controle - ole, alles onder controle". We stapten over op het perron dat schuin afliep op de metro. We stapten af bij Beurs en toen waren we weer terug. Daaaaaag

Yannick (directeur)

"We want more!"

We gingen met lijn 20 naar het Brabantseplein. Omdat de route was ingekort moesten we wel drie haltes lopen. Toen we bij het Brabantseplein waren gekomen, stond de muziek ongeveer maximaal! Al snel moesten we omkleden in de gymzaal van buurthuis Stereo. Het weer was 0K dus hoefden we niet in de gymzaal op te treden. Het optreden was een succes! Een aantal mensen riep zelfs: "We want more!' Het was alleen vervelend dat Paul van zijn iets te hoge hoge eenwieler viel. Na de voorstelling kregen we iets te drinken. Op de terugweg kwamen we nog een man tegen die een_fiets op zijn kin droeg. (Hij vroeg alleen niet om applaus.) De rest van de terugweg riepen we de hele tijd: "Controle, controle, alles onder controle!" Ik vond het hartstikke leuk.

Lotte (artiest)

Circus Rotjeknor voor 'de veilgheid' in het Stadhuis

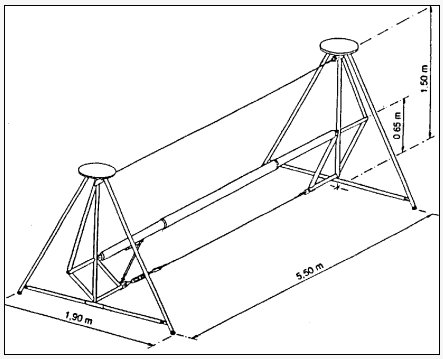

Voor het Rotterdamse beleid komen er regelmatig mensen bij elkaar die spreken over een bepaald thema. Zo ook het thema 'veiligheid in de stad'. Om de aanwezigen goed te inspireren wordt naar iets gezocht dat de presentatie kan verlevendigen. En zo kwam men op het idee om Circus Rotjeknor te vragen. In een circus worden 'gevaarlijke' dingen uitgehaald zoals fietsen op een eenwieler en lopen over een koord of op balanceerballen. Daar heb je lef voor nodig, maar je moet ook voorzichtig zijn. Vandaar dat de Jeugdgroep op 13 mei in de hal van het Rotterdamse stadhuis een presentatie laat zien met de titel: "Met lef, maar niet roekeloos".

De Knor wordt mogelijk gemaakt door de bijdragen van adverteerders en donateurs. Het is nog altijd mogelijk om donateur te worden, door minimaal ƒ25,- over te maken op giro **443890** van Stichting Circus Rotjeknor

verder... **De nieuwe spelling**

Foto's nabestellen

Speciaal voor de Jubileumvoorstellingen had Ada Holleman foto's gemaakt. Een aantal van deze foto's was te zien bij de foto-tentoonstelling. Veel mensen hebben foto's nabesteld, maar er blijkt nog meer interesse te zijn. Daarom is het nog steeds mogelijk om foto's na te bestellen. De mappen zullen voorlopig weer in te zien zijn bij de circuslessen op vrijdag en zaterdag. Het is wel de laatste mogelijkheid om de foto's na te bestellen.

Meer te koop

Circus Rotjeknor heeft tegenwoordig nog meer te koop. Er zijn prachtige T-shirts die artiesten van Circus Rotjeknor niet mogen missen. De jubileumportemonnees blijken zeer handig te zijn voor geld en pasjes en de jojo's zijn heel leuk als klein geschenk. Speciaal voor artiesten van Rotjeknor verkoopt het circus ook jongleerballetjes. In de aanbieding zijn nog een klein aantal T-shirst van het vorige model.

Lucho Smit was wéér eens op TV

Dat artiesten van Rotjeknor ervan houden om in de aandacht te staan is bekend, maar Lucho Smit van de Jeugdgroep werkt daarbij graag mee aan TV-programma's. Vorig jaar werd hij geïnterviewd door SBS6. Pas was hij, maar vooral zijn diabolo, te zien bij het School TV-programma van de Hartstichting op Junior Hartdag. In het programma werd duidelijk gemaakt dat bewegen heel belangrijk is voor de gezondheid. Daar zijn ze het bij Circus Rotjeknor van ***harte*** mee eens!

Het jongleerballetje (deel 7)

In het vorige deel belandde het jongleerballetje in de bek van een wolf die ermee vandoor ging. en wat gebeurt er verder?

's Morgens, als het weer licht is, komen er allemaal dieren naar het hol van de wolf. Ze kunnen er maar niet achter komen wat de wolf nu bij zich heeft. Dan gaat de wolf naar de leeuw, de koning van de dieren. Die vraagt aan zijn dienaren: "Wat is dit?" De dienaren, wijs als ze zijn, weten uiteraard het antwoord op de vraag. ze antwoorden tegelijk: "Een jongleerballetje, sire." De leeuw weet niet wat hij met het balletje moet doen en gooit het in de lucht. Een vogel, die juist op dat moment voorbij vliegt vangt het op en vliegt er mee weg.....

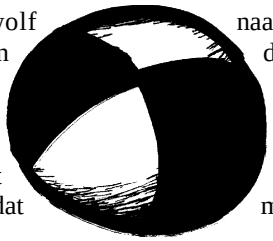

Dit verhaal werd geschreven door Lavender (Circusgroep) en zal worden vervolgd door Samantha

Op het circuspad....

Ongeveer een maand geleden werd ik gevraagd om een optreden te geven. Dat leek mij leuk om te doen. Het was een verjaardagsfeest, wat in een zaal gevierd werd. Dit was de eerste keer dat ik gevraagd was om op te treden. Toen ik wist wat ik wilde gaan doen, heb ik de muziek en de kleding uitgezocht. Ik heb het optreden in twee weken gemaakt en geoefend. En toen was het zover, mijn eerste eigen optreden. Ik was best zenuwachtig. Mijn eerste nummer was een clownsnummer waarin ik jongleerde met balletjes, ringen en kegels. In mijn tweede nummer ging ik diaboloën. Als laatste ging ik jongleren met de lichtballen. Na het optreden kreeg ik veel leuke reacties van het publiek! Ik vond het leuk om alleen op te treden en ik ben van plan het nog vaker te doen.

Michiel van Leeuwen
(circusgroep)

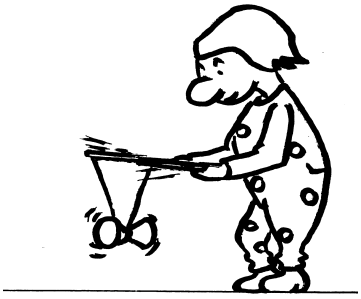

De Nieuwe Spelling

Circus Rotjeknor probeert zoveel mogelijk De Nieuwe Spelling (volgens het groene boekje) te gebruiken, maar soms vindt men bij Rotjeknor het beter om er van af te wijken. Neem nu het woord *truuk*: dat moet zijn *truc,* terwijl je wel weer *trukendoos* moet schrijven. Rotjeknor hanteert hier de eigen, wat afwijkende, spellingswijze en schrijft voortaan *truuk.* Ook het woord *acrobaat* zal Rotjeknor schrijven als *akrobaat.*Het invoeren van De Nieuwe Spelling leverde verwarring op in jonglerend en akrobatiekend Nederland. Circus Rotjeknor probeert daar wat aan te doen door een duidelijke spellingskeuze te maken. Juist om er geen potje van te maken. Voormalig onderwijzer Johan Both is blij dat hij, nu hij bij het circus werkt, deze vrijheid kan nemen.

Circus Ethiopia komt weer naar Rotterdam

Drie jaar geleden maakte Circus Rotjeknor voor het eerst kennis met de artiesten van Circus Ethiopia. Een week lang waren de Ethiopische artiesten te gast in Rotterdam. Dit jaar gaat het opnieuw gebeuren.



Een goed alternatief
De organisator van het Wereldkinderfestival, Lucien Ravenberg, loopt al langer rond met zijn plan om een Ethiopisch kindercircus naar Nederland te halen . Vorig jaar had hij het circus graag op het Dunya-festival willen hebben, dat is niet gelukt. Maar hij had een goed alternatief: Circus Rotjeknor met het speciale, Ethiopische, circusprogramma 'Wat voor wereld '. Dit jaar lijkt Lucien meer succes te hebben want in mei komt het Ethiopische Circus Tigray naar Nederland.

Circus Tigray
Circus bestaat er Ethiopië nog niet zo lang, maar sinds de oprichting, zes jaar geleden, komen er steeds nieuwe circussen bij. Circus Tigray uit Mekele is het eerste circus dat na het circus uit Addis Ababa is ontstaan, daarna kwamen de circussen uit Jimma, Jari en Nazareth . En nu nog komen er circussen bij, zelfs ook in Somalië.

Novib
Het wereldkinderfestival organiseert jaarlijks een programma met veel optredens voor en door kinderen en voorlichting op scholen. Ook is er samenwerking met de Novib. Op 21 mei staat het Ethiopische circus op het programma van de Novib-dag in het Zuiderpark in Den Haag. Circus Ethiopia wordt mede door de Novib ondersteund.

Op bezoek bij Rotjeknor
Naast de optredens die Circus Tigray houdt door heel Nederland komt het circus speciaal ook op bezoek bij Circus Rotjeknor in Rotterdam. De plannen zijn er om bij het Dunya-festival op 7 juni samen op te treden! Vanwege de Internationale Jeugduitwisseling die georganiseerd wordt door Circustheater Elleboog uit Amsterdam zal in juli opnieuw bezoek uit Ethiopië komen. Yonas komt met vier ariesten van Circus Nazareth naar Nederland. Uiteraard zal ook een bezoek gebracht worden aan Circus Rotjeknor.

Informatie
Wie meer wil weten over het Wereldkinderfestival en het bezoek van Circus Ethiopia aan Nederland kan informatie krijgen bij Circus Rotjeknor.

De stand van zalen

Het duurt niet lang meer of Circus Rotjeknor zal de huidige oefenruimte, de gymaal van de Ichthus-PABO, moeten verlaten. Het gebouw van de PABO zal helemaal afgebroken worden om plaats te maken voor woningen en winkels. Daarmee raakt het circus wel een prachtige oefenruimte kwijt. De zoektocht naar een nieuwe ruimte is al begonnen.

Op zijn fiets reed Johan Both door de stad om een flink aantal gymzalen te bezoeken. Het probleem is dat er bij de gymzalen geen extra opslagruimte beschikbaar is. Het liefst wil Circus Rotjeknor een oefenruimte de hele week kunnen gebruiken en later zelfs ook onder schooltijd. Een eigen gebouw zou het mooiste zijn. De belangstelling voor circus is heel groot en de mogelijkheden zeer uitgebreid. In Amsterdam bestaat er al een goed voorbeeld van een jeugdcircus met een eigen gebouw: Circustheater Elleboog.

Ouders van artiesten zijn, naar aanleiding van krantenartikelen, inmiddels ook in actie gekomen. De vader van Jantine Lubbers wees op een leegstaand zwembad. De vader van twee artiesten bij Circus Okidoki uit Dordrecht is architect bij Villa Nova. Hij werkt nu heel hard en serieus aan een mooi plan: een nieuw circusgebouw voor Circus Rotjeknor!

De mening bij Circus Rotjeknor:
"We zijn ervan overtuigd dat het gaat lukken en zullen ons best doen om de Gemeente Rotterdam duidelijk maken dat het hier om iets heel belangrijks gaat. We merken dat we veel kunnen betekenen voor de stad en in Rotterdam is er altijd wel plaats voor een leuk nieuw gebouw."

De Knor houdt de lezers op de hoogte van de ontwikkelingen. Ideeën, tekeningen, tips en alles wat helpt is welkom.

AGENDA

De Knor probeert zo nauwkeurig mogelijk informatie te geven. Let echter altijd op de mededelingen tijdens de lessen!

woensdag 13 mei 1998
Optreden Jeugdgroep in het Rotterdamse stadhuis. Artiesten zijn om 17.30 aanwezig. De presentatie is om 18.00 uur.

zondag 17 mei 1998
Bezoek Circus Tigray
(Jeugdgroep:14.00 - 17.00)

21 t/m 24 mei 1998
Het 8ste Nederlands Jongleerfestival in Veldhoven.
Geen lessen Circus Rotjeknor.

dinsdagavond 26 mei 1998
Oefenen met Circus Tigray
(Jeugdgroep)

29 mei t/m1 juni 1998
Het 12e Nederlands Akrobatiekfestival in Den Haag.
Wel lessen Circus Rotjeknor.

zondag 7 juni 1998
Dunyafestival, **optreden Jeugdgroep** samen met Circus Tigray.

zaterdag 13 juni 1998
Geen les, helaas. Zowel Johan als Petra zijn een dagje weg.

zaterdag 20 juni 1998
Presentaties van de **oefengroepen**. Vaders, moeders, broertjes en zusjes mogen komen kijken.
Laatste les Circusgroep

zondag, 28 juni 1998
Optreden Jeugdgroep tijdens de zondagsmarkt.

19 t/m 25 juli 1998
Optredens van de Internationale Jeugd Circus Uitwisseling van Elleboog in Amsterdam. Gertjan, Femke en artiesten van Circus Nazareth doen hier aan mee. Meer hierover in de volgende Knor.

Vragen?
Bel Petra Goudappel
015 - 2133847

Aan de lezers,

De vorige Knor bevatte een fout in de agenda. Er stond niet vermeld dat er op 1 en 2 mei geen circus was. Hoewel het in de lessen genoemd is, kan het zijn dat niet iedereen op de hoogte as. Excuses voor dit ongemak.

De redactie



Festival informatie:

Het jongleerfestival, Veldhoven
Wie zin heeft kan zelf naar het jongleerfestival gaan. Het is ook mogelijk om één of twee dagen te gaan. Paul Hulsebosch vertrekt vrijdagmorgen, 22 mei, met de trein. Wie met hem mee wil reizen kan hem bellen (010 - 4117802). De kosten voor het hele weekend zijn 85 gulden. Een slaapzak en tent moet je zelf meenemen. Voor het eten hoef je niet te zorgen en voor jongleerspullen weer wel.

Het akrobatiekfestival, Den Haag
Ook het akrobatiekfestival is iets waar je zelf naar toe moet gaan. Den Haag is niet zo ver weg. De kosten zijn 125 gulden voor alle dagen en ook hier is het mogelijk om minder dagen te gaan. Let op: deelnemers t/m 15 jaar betalen 50%!

Voor beide festivals is bij Circus Rotjeknor uitgebreidere informatie te krijgen. Vraag er naar bij de lessen

luchtwerk
Jongleer Winkel Rotterdam
Graaf Florisstraat 24b - 3021 CH Rotterdam - 010-4770422
open: di t/m zat van 10.00 tot 17.00 u. Vr. tot 20.00 u.

de kleine kapitein
de kinder- en jeugdboek winkel van Rotterdam
officieel kaartverkooppunt Circus Rotjeknor
Meent 77 Rotterdam 010-4124750



Stichting Circus Rotjeknor
Luipaardstraat 1, 3064 AK Rotterdam
tel./fax: 010 - 4519165, e-mail: roknor@bart.nl
giro: 443890